■1.28GHz TV　IF:435MHz　RF:1.28GHz　LO:845MHz(中国製S.G)

※下記のPCBのパターンには最終のスタブ情報は反映されていません。
※TX回路には、スプリアス対策で、ローパス・ハイパス・フィルターを施しています。

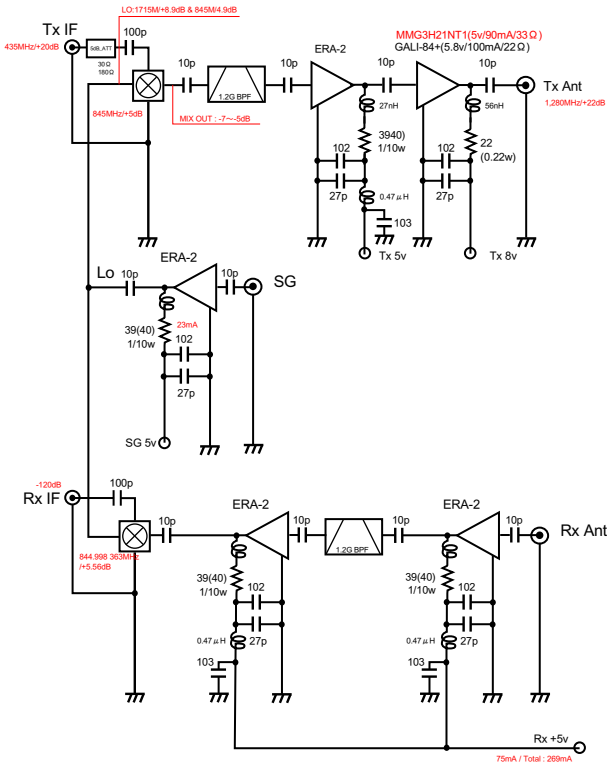

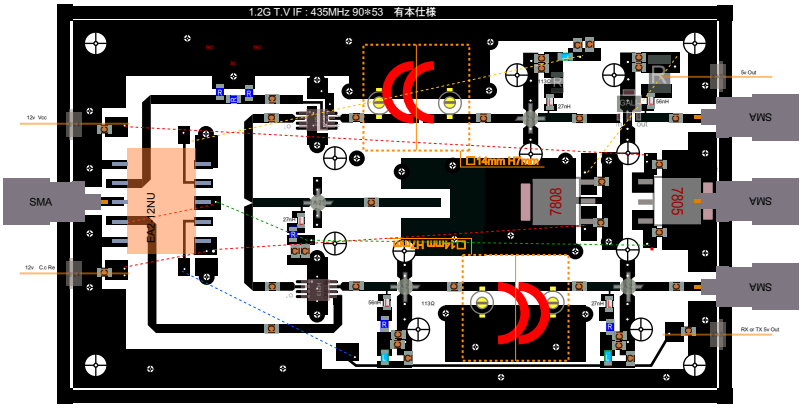

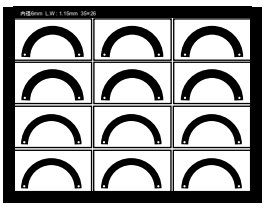

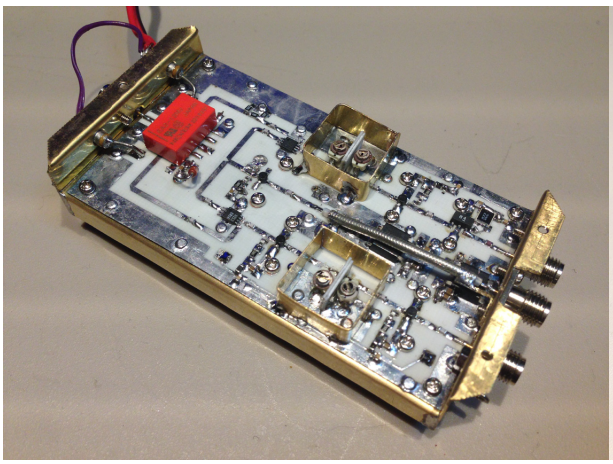

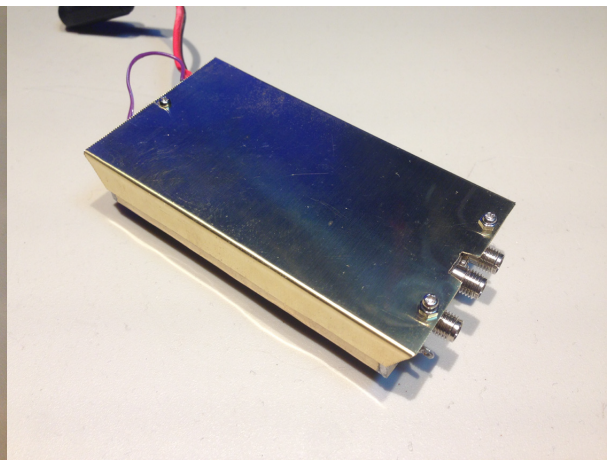

■1,280MHzの出力（ATT:10dB）約20dB

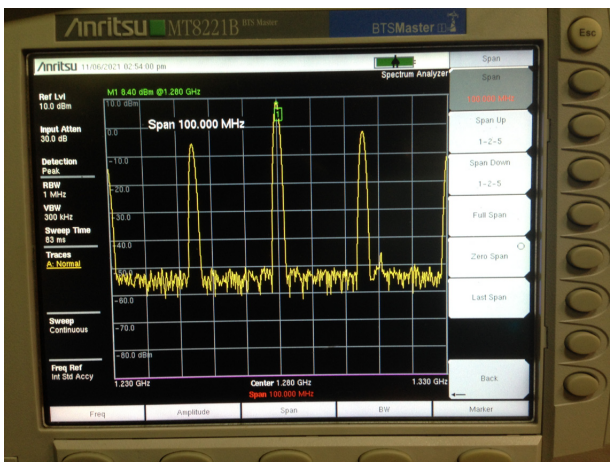

Span/1GHz : 3dB Att + Lo Hi BPF

約25MHzピッチでの高調波で、パワーメターにて出力23dBですがBPFが必要かも知れません。